Medar MODEL 梅达 型号	KVA @ 50% D.C. 50%暂载率	KVA @ 20% D.C. 20%暂载率	PRI. VOLT/FREQ 初级 伏/频率	VOLT/SEC 伏/妙	TURNS RATIO 匝数比	WEIGHT LBS (KG) 重量	MAX Δ 最大压力	FLOW RATE 流量
MDT-SM9010	100	158	500/1000	9.0	55:1	18 KG	0.96 BAR	6.5 LPM

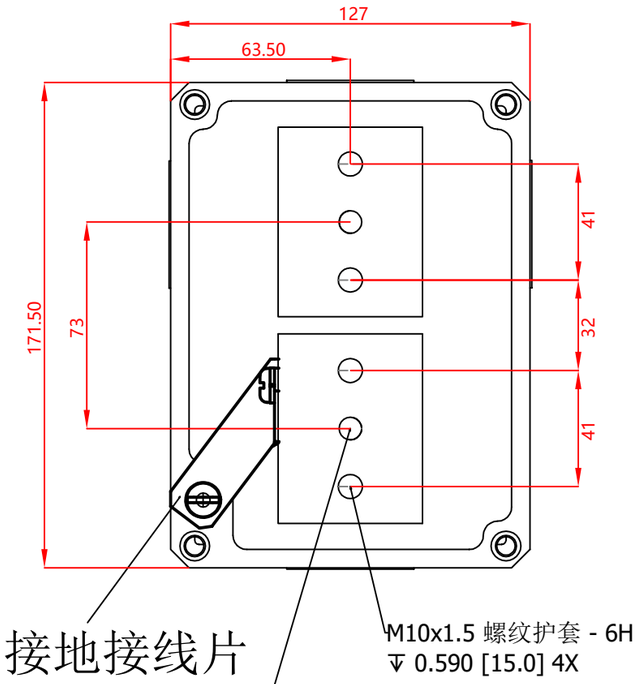

水路连接2个地方（使用内径10毫米的O型圈，最高进水温度不超过30° c

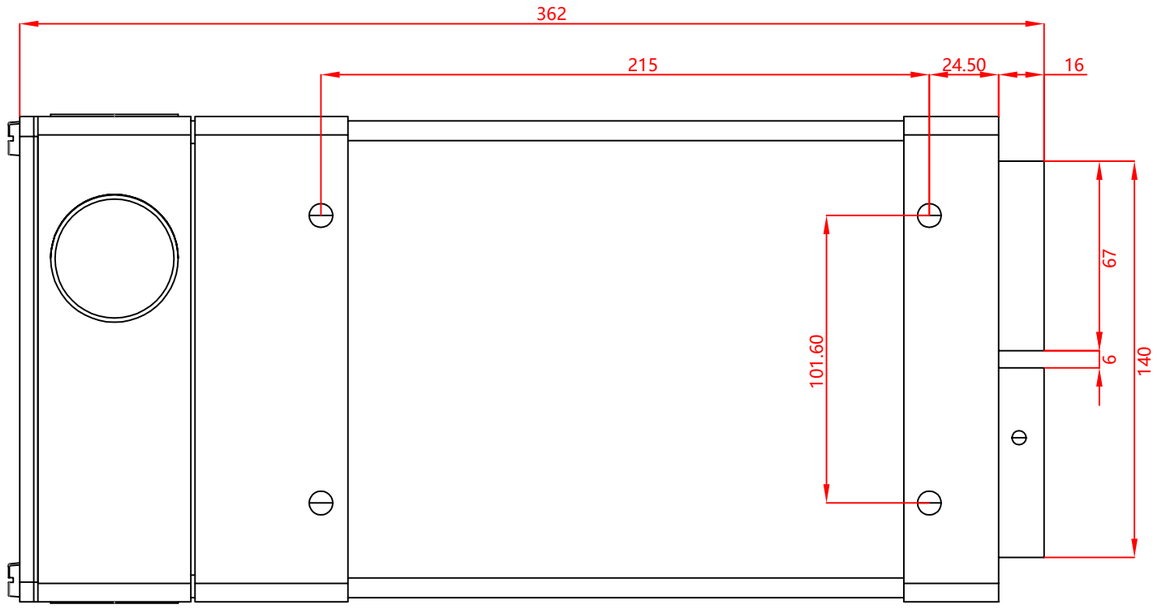

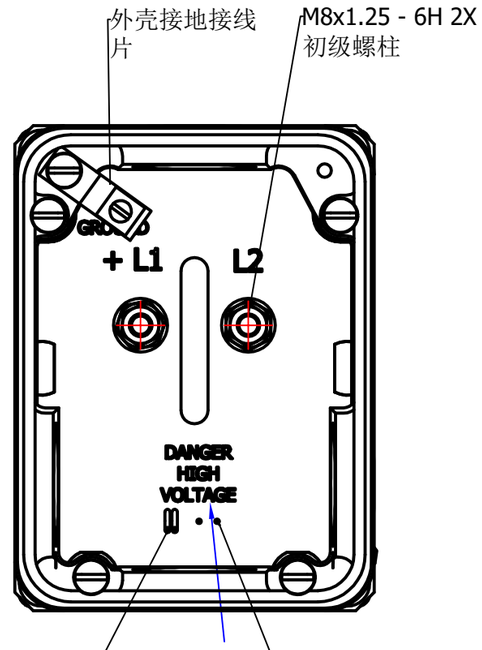

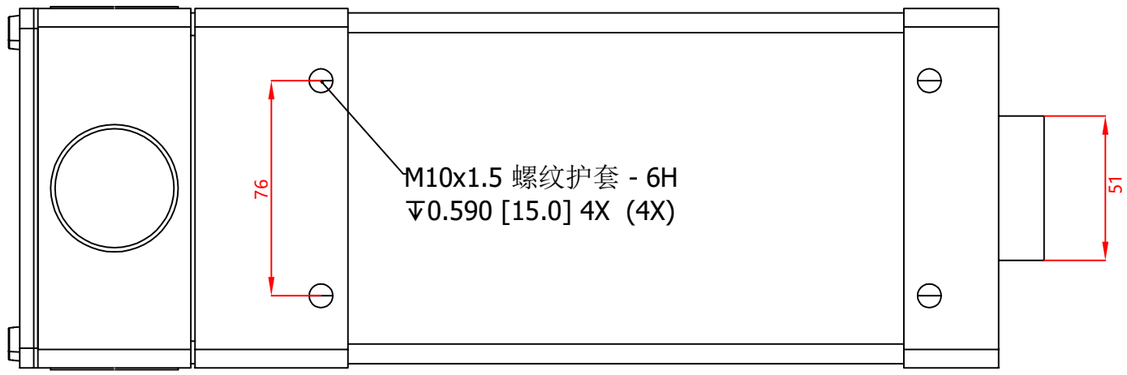

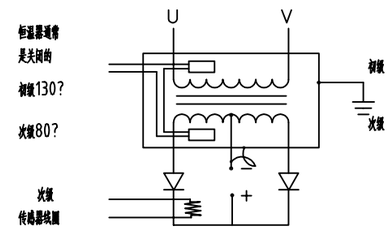

变压器外壳必须接地。变压器将由一根跳线连接次级中心到外壳。用户必须提供适当的次级回路的接地。

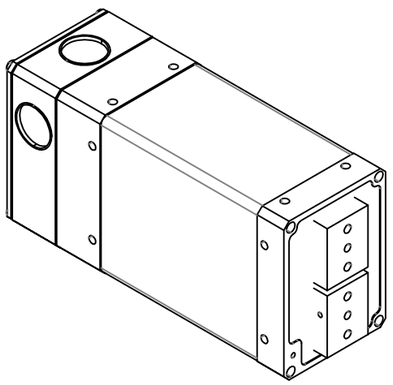

注意：
这个设备的次级端子只作为导电连接。
设计应用必须使次级端子受到压力最小化，
这可以强制转移到一个结构部件来实现。

借通用件登记
描 图
校 描
旧底图总号
签 字
日 期

标记	处数	更改文件号	签 字	日 期
设 计		鲁民强	标准审查	
校 对			审 定	
审 核			批 准	
工艺审查			日 期	

100KVA中频变压器

图样标记	重 量	比 例
		1:1.5
共 页	第 页	

MEDAR 上海梅达焊接设备有限公司